(第2条)[別記]
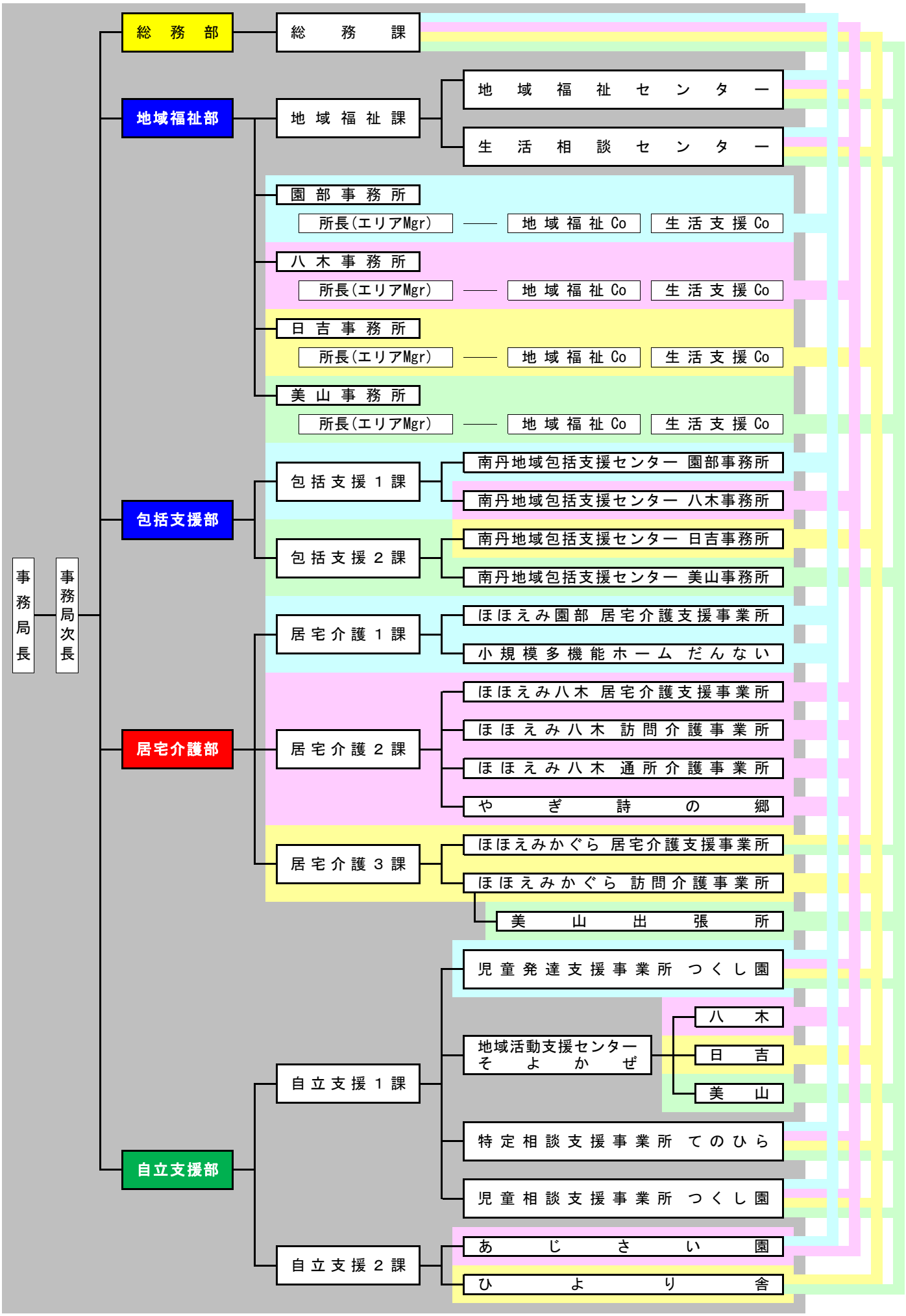
南丹市社会福祉協議会　業務組織・機構図